LEC
EXPERTS EN LED DEPUIS 1977
LYON

1530RDS BORDEAUX

Version «mini» de la gamme des encastrés ronds arrasants. La collerette permet de masquer les imperfections de l'encastrement. Choix d'effets lumineux pour un balisage sur mesure.
Option trichromie disponible.

APPLICATIONS :

- Balisage sécuritaire ou décoratif
- Implantation régulière pour surligner un cheminement, une piste cyclable, un escalier,...
- Animation d'espaces publics

CARACTÉRISTIQUES
Balise avec dôme diffusant, permettant une vision latérale lointaine

- Corps en aluminium usiné anodisé incolore (sauf 1530RX)
- Fenêtre en verre organique antivandalisme
- Visserie en acier inoxydable 316L
- À encastrer et coller dans des murs, des bornes, des mâts ou autres supports.

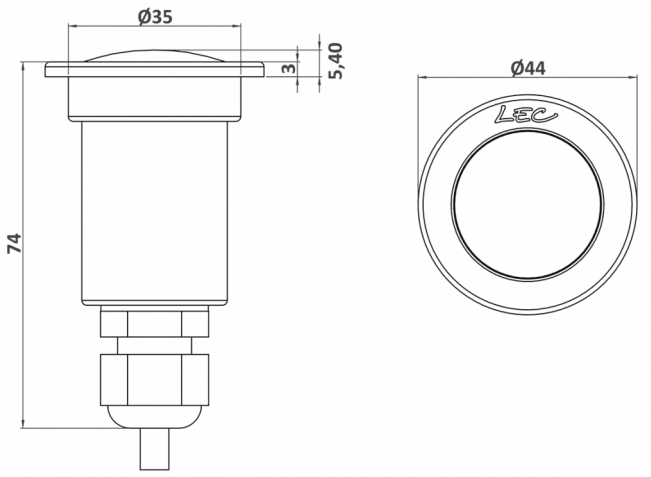

Nombre de LED	3, 1
Type de LED	LED CMS à 120° (S), CMS trichro (A), LED de puissance. Pour pays chauds, nous consulter.
Couleur(s)	Blanc chaud 2700K (F), Blanc chaud 3000K (E), Blanc neutre 4000K (N), Blanc froid 6000K (W), Rouge (R), Ambre (O), Vert (V), Bleu (L), RGB (T), Bleu Royal (K)

Affinez votre sélection avec le configurateur produit en ligne, en fonction de vos critères techniques, en cliquant sur ce lien :
http://www.lec.fr/1530rdsz-bordeaux-r1256

DOMAINE

Balisage

CONFIGURATEUR.EMPLACEMENT

Encastrés muraux

Mâts

CARACTÉRISTIQUES

Poids : **125 g**

Options d'effets lumineux

Option trichromie

Non orientable

Dôme dépoli (option)

Animation couleur (option)

Alimentation - pilotage

Longueur de câble **1 m**

Intégré : 24V-PWM
Déporté : 24V-0/10V, 24V-DMX, 24V-DALI

Matériaux

AL Aluminium usiné anodisé satiné

PC 2 Fenêtre polycarbonate, anti-vandalisme, anti-U.V., anti-rayures, M2

Tenue mécanique - Etanchéité

IK10 60J Résistant aux chocs de IK10 60J

IP68 Étanche à l'immersion prolongée