LEC
EXPERTS EN LED DEPUIS 1977
LYON

4019
LUMINY 2

Version médiane de la gamme des projecteurs Luminy.

Installation sur sol, mural ou sur mâts avec accessoires adaptables sur mesure.

APPLICATIONS :

- Mise en valeur de détails architecturaux
- Mise en valeur de petite végétation
- Éclairage de cheminement, de ruelle, de mobilier urbain

CARACTÉRISTIQUES
Version avec optique 4°, option monochome seulement

- Corps en aluminium usiné anodisé incolore
- Fenêtre en verre organique antivandalisme
- Lyre et visserie en acier inoxydable 316L
- Peinture thermolaquage sur demande
- Option quadrichromie disponible

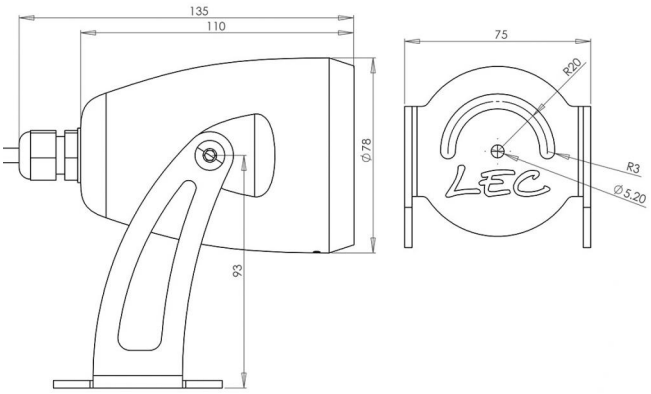

Nombre de LED	1
Type de LED	LED de puissance. Pour pays chauds, nous consulter.
Couleur(s)	Blanc chaud 2700K (F), Blanc chaud 3000K (E), Blanc neutre 4000K (N), Blanc froid 6000K (W), Rouge (R), Ambre (O), Vert (V), Bleu (L), Bleu Royal (K)

Affinez votre sélection avec le configurateur produit en ligne, en fonction de vos critères techniques, en cliquant sur ce lien :
http://www.lec.fr/4019-luminy-2-r2442

DOMAINE

Éclairage

Flux de référence : **317 lm**
Cette valeur, obtenue en sortie de luminaire, correspond à l'optimum de nombre et de type de LED, pour un blanc froid (6000K)

CONFIGURATEUR.EMPLACEMENT

Appliques

Mâts

CARACTÉRISTIQUES

Poids : **1070 g**

Options d'effets lumineux

Orientable sur 2 axes

Faisceau orientable

Fenêtre plane transparente

Alimentation - pilotage

Longueur de câble **1 m**

Intégré : 24V-PWM
Déporté : 24V-0/10V, 24V-DMX, 24V-DALI

Matériaux

AL Aluminium usiné anodisé satiné

PC 2 Fenêtre polycarbonate, anti-vandalisme, anti-U.V., anti-rayures, M2

Tenue mécanique - Etanchéité

IK10 20J Résistant aux chocs de IK10 20J

IP67 Étanche à l'immersion temporaire

EXPERTS EN LED DEPUIS 1977
LYON

4019 LUMINY 2

Cette fiche présente toutes les optiques possibles pour ce produit, sous réserve de compatibilité avec le nombre de LED.
URL de ce produit : **http://www.lec.fr/4019-luminy-2-r2442**

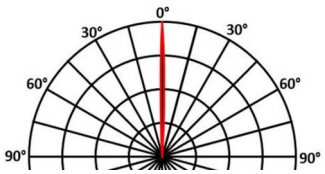

04