LEC
EXPERTS EN LED DEPUIS 1977
LYON

1750K
BOURGOGNE

Version «mini» de la gamme des encastrés ronds arrasants. Choix d'effets lumineux pour un balisage sur mesure.
Option trichromie disponible.

APPLICATIONS :

- Balisage sécuritaire ou décoratif
- Implantation régulière pour surligner un cheminement, une piste cyclable, un escalier
- Animation d'espaces publics

CARACTÉRISTIQUES
La collerette inox (ø50mm, épaisseur 3mm) permet de masquer les imperfections de l'encastrement.

- Fenêtre en verre organique antivandalisme
- Visserie en acier inoxydable 316L
- Sans saillie (sauf 1750K et 1750DS)
- 3 dimensions de pots d'encastrement possibles
- Supporte le roulage occasionnel de tous types de véhicules (1750 & 1750H)

Corps et presse-étoupe en acier inoxydable 316L. A encastrer dans -1750E065X

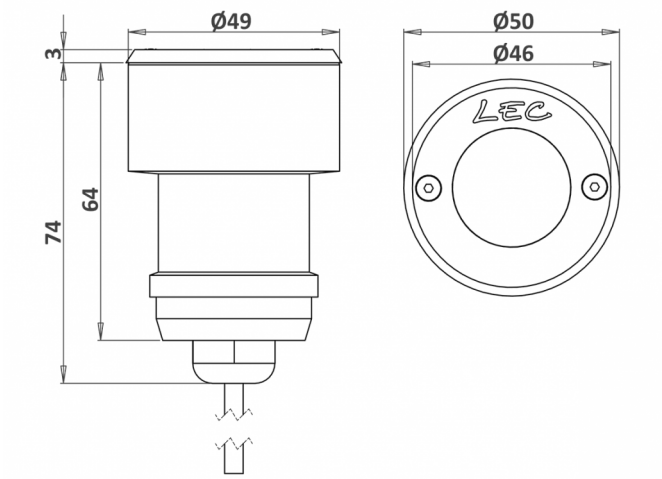

Nombre de LED	3
Type de LED	LED CMS à 120° (S), CMS trichro (A)
Couleur(s)	Blanc chaud 2700K (F), Blanc chaud 3000K (E), Blanc neutre 4000K (N), Blanc froid 6000K (W), Rouge (R), Ambre (O), Vert (V), Bleu (L), RGB (T)

Affinez votre sélection avec le configurateur produit en ligne, en fonction de vos critères techniques, en cliquant sur ce lien :
http://www.lec.fr/1750kz-bourgogne-r907

DOMAINE

Balisage

CONFIGURATEUR.EMPLACEMENT

Encastrés de sol

CARACTÉRISTIQUES

Poids : **150 g**

Options d'effets lumineux

Option trichromie

Non orientable

Fenêtre plane transparente

Animation couleur (option)

Alimentation - pilotage

Longueur de câble **1 m**

Intégré : 24V-PWM
Déporté : 24V-0/10V, 24V-DMX, 24V-DALI

Matériaux

AL Aluminium usiné anodisé satiné

316L Inox 316L

PC 2 Fenêtre polycarbonate, anti-vandalisme, anti-U.V., anti-rayures, M2

Tenue mécanique - Etanchéité

IK10 20J Résistant aux chocs de IK10 20J

IP68 Étanche à l'immersion prolongée