LEC
EXPERTS EN LED DEPUIS 1977
LYON

1830KM
LUCERNE

Version médiane de la gamme des encastrés ronds arrasants.

APPLICATIONS :

- Balisage sécuritaire ou décoratif
- Implantation régulière pour surligner un cheminement, une piste cyclable, un escalier
- Animation d'espaces publics

CARACTÉRISTIQUES
La collerette inox permet de masquer les imperfections de l'encastrement. LED inclinées et miroir interne pour une vision rasante. Sans saillie sur 360°.

- Corps en aluminium anodisé
- Fenêtre en verre organique antivandalisme
- Visserie en acier inoxydable 316L
- Sans saillie (sauf 1830K et 1830D)

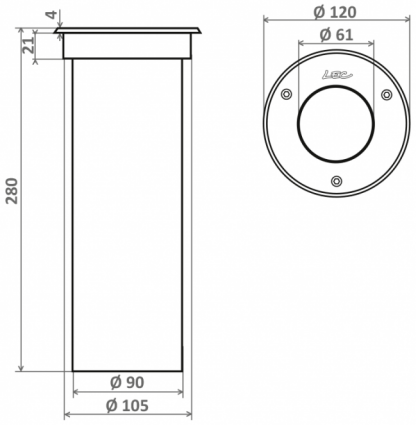

DOMAINE

Balisage

CONFIGURATEUR.EMPLACEMENT

Encastrés de sol

CARACTÉRISTIQUES

Poids : **450 g**

Options d'effets lumineux

Orientable sur 1 axe

Faisceau incliné

Fenêtre plane transparente

Alimentation - pilotage

Longueur de câble **1 m**

Intégré : 24V-PWM
Déporté : 24V-0/10V, 24V-DMX, 24V-DALI

Matériaux

AL Aluminium usiné anodisé satiné

316L Inox 316L

PC 2 Fenêtre polycarbonate, anti-vandalisme, anti-U.V., anti-rayures, M2

Tenue mécanique - Etanchéité

IK10 60J Résistant aux chocs de IK10 60J

IP68 Étanche à l'immersion prolongée

Nombre de LED	16
Type de LED	LED de 5 mm à angle large (H)
Couleur(s)	Blanc chaud 3000K (E), Blanc neutre 4000K (N), Blanc froid 6000K (W), Rouge (R), Ambre (O), Vert (V), Bleu (L)

Affinez votre sélection avec le configurateur produit en ligne, en fonction de vos critères techniques, en cliquant sur ce lien :
http://www.lec.fr/1830kmz-lucerne-r970