

1010

Bodeneinbau

In Ergänzung zu einer Lichtsignalanlage oder einem Detektionssystem warnt es vor potenziellen Gefahren und verbessert die Erkennbarkeit von Querungsbereichen. Dank seines anpassungsfähigen Designs kann LEXA® an verschiedene Steuerungssysteme angeschlossen werden: Bewegungsmelder, Synchronisierung mit Lichtsignalanlagen oder intelligente Szenarien zur Verkehrsflussregelung





MERKMALE

LEUCHTENKÖRPER

Werkstoffe	Weißes ABS / Polycarbonat-Frontabdeckung / Aluminiumflansch
Schutzart	IP68
Stoßfestigkeit	IK10
Gewicht	1.58 kg / einbau: 0.48 kg
Kabellänge	Steckersockel
Merkmale	Kreuz oder Pfeil je nach Verkehrsführung
Integrierte Stromversorgung	24 V DC + PWM (Klasse III)
Versetzte Stromversorgung in entferntem Gehäuse	230 V AC -> 24 V DC + PWM Mögliche Steuerung: 0/10 V, DMX, DALI, Potentiometer



OPTISCHER BLOCK

Farbtemperatur	Rot / Weiß ODER Amber / Weiß
LED-Typ	SMD-LED
Optik	Homogen
LED-Anzahl	Kreuz = 48 / Pfeil = 25
Produktreferenz	**1010**

ABMESSUNGEN

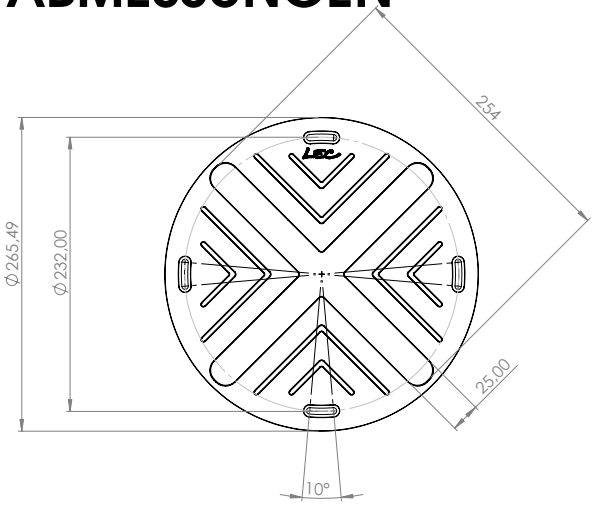

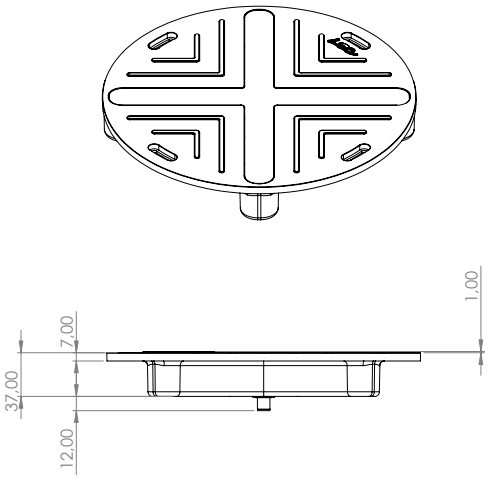

ZUBEHÖR

Einbauplatte für die Installation

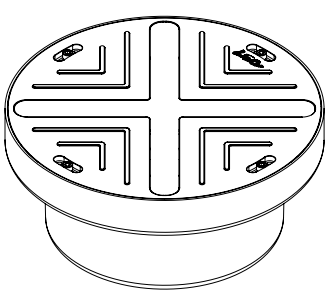

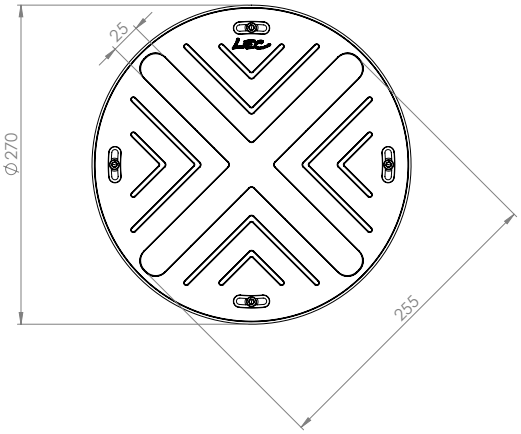

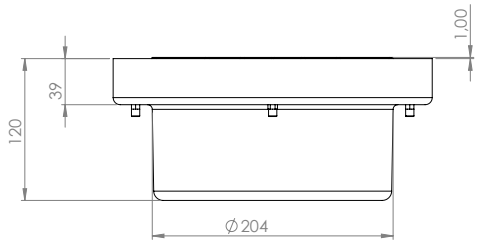

KONFIGURATIONSHILFE

Konfigurationsbeispiel: 1010Y-SOW(-SK)
(mit den unten stehenden Referenzen anpassbar)

1010	Y	S	OW	-SK
Referenz	**Kable**	**LED**	**Farbe**	**Flansch**
				Ø Ohne Flansch, nicht kompatibel mit -1010E
				-SK Mit Flansch, kompatibel mit -1010E
			OW	Bernsteinfarbenes Kreuz und kaltweißer Pfeil
			RW	Rotes Kreuz und weißer Pfeil kalt
		S	48 Mid-Power-LEDs in Kreuzform + 25 Mid-Power-LEDs in Pfeilform	
	Y	Ausgang Steckverbinder		
1010	LEXA			