

EXTRAS AUBE

4210

Aplique

Con su diseño sobrio y discreto, AUBE está concebido para garantizar la seguridad de los vías peatonales al tiempo que realza los espacios urbanos. Instalado a una altura de entre 0,8 y 3 metros, garantiza la seguridad de aceras, carriles bici y vías peatonales gracias a una fotometría optimizada. Mejora la uniformidad de la iluminación, la separación entre los puntos luminosos y la percepción de los volúmenes.

Disponible en color ámbar a 4000 K, AUBE, combinado con una óptica direccional, permite realzar la arquitectura y los espacios urbanos mediante efectos luminosos específicos. Se ofrece en versión híbrida con batería de emergencia, lo que garantiza la continuidad del alumbrado al tiempo que reduce el consumo energético y la contaminación lumínica.

Créditos de las fotos (de izquierda a derecha):
1/2/3. © LEC - Imágenes generadas por IA





CARACTERÍSTICAS

CUERPO DE LA LUMINARIA

Materiales	Aluminio mecanizado anodizado incoloro
Grado de protección	IP66
Energía de impacto	IK08 - No destinado al tráfico de vehículos
Longitud de cable	30 cm
Alimentación integrada	24 V CC + PWM (clase III)
Alimentación remota por cable	Batería externa autónoma / 230 V CA (clase II)
Alimentación remota en caja remota	230 V CA -> 24 V CC + PWM Control posible: 0/10 V, DMX, DALI, potenciómetros







BLOQUE ÓPTICO

Temperatura de color	2200 K (A), 2700 K (F), 3000 K (E), 4000 K (N), 6000 K (W), Rojo (R), Ámbar (O), Verde (V), Azul (L), Azul real (K)
Tipo de LED	LED de potencia
Consumo máximo de todas las opciones posibles	2.32 W
Óptica	Inclinado 26°: 116 x 44° (L2) / 100 x 20° (L7) / 10°
Número de LED	1
Flujo de referencia*	85 lm
Referencia del producto	**4210**

**Este valor, obtenido a la salida de la luminaria, corresponde al número y tipo óptimos de LED para un blanco cálido (3000 K)*

DIMENSIONES

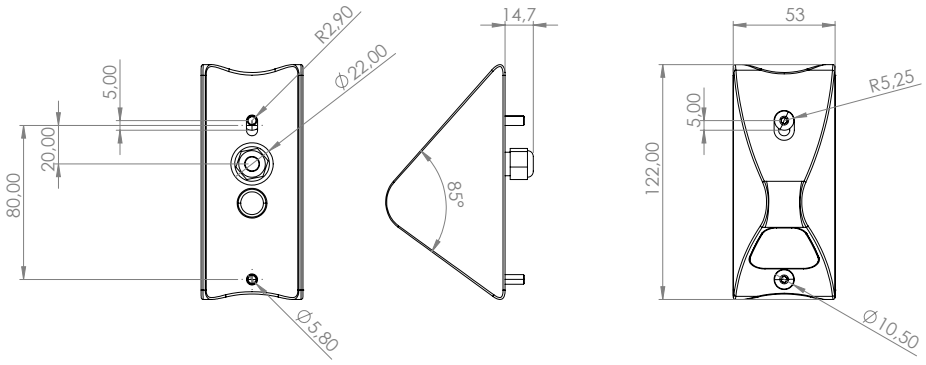

ACCESORIOS

Placa de pared
Bolardo



GUÍA DE CONFIGURACIÓN

Ejemplo de configuración: 4210AYPS-R-L2E
(personalizar con las referencias que figuran a continuación)

4210	A	Y	PS	R	L2E
Referencia	**Alimentación**	**Cable**	**Pintura**	**Color**	**Óptica**
					L2 Color de los LED
					E Orientación de la elipse
				R Color de los LED	
			PS Pintura especial		
		Ø Salida de cable			
		Y Conector en cable			
	Ø 24 V dc controlable por PWM				
	A Versión autónoma con caja externa				
	i Versión conectada a la red eléctrica				
4210 AUBE					