

EXTRAS LEXA®

1010

Luminaria de encastre de suelo

Integrado en el suelo, LEXA® emite una señal luminosa claramente visible en cualquier condición de iluminación, tanto con baja como con alta luminosidad, con el fin de atraer la atención de los usuarios y guiar las trayectorias peatonales. Como complemento de un semáforo o de un sistema de detección, alerta en caso de peligro potencial y refuerza la legibilidad de las zonas de cruce. Gracias a su diseño adaptable, LEXA® puede conectarse a diferentes sistemas de control: detección de presencia, sincronización con los semáforos o escenarios inteligentes de regulación de flujos.





CARACTERÍSTICAS

CUERPO DE LA LUMINARIA

Materiales	ABS blanco / cara de policarbonato / embellecedor de aluminio
Grado de protección	IP68
Energía de impacto	IK10 - Tráfico ocasional de vehículos
Peso	1.58 kg / empotramiento: 0.48 kg
Longitud de cable	Base de conector
Características	Aspa o flecha según el control
Alimentación integrada	24 V CC + PWM (clase III)
Alimentación remota en caja remota	230 V CA -> 24 V CC + PWM Control posible: 0/10 V, DMX, DALI, potenciómetros



BLOQUE ÓPTICO

Temperatura de color	Rojo / Blanco O Ámbar / Blanco
Tipo de LED	LED SMD
Óptica	Homogénea
Número de LED	Cruz = 48 / Flecha = 25
Referencia del producto	**1010**

DIMENSIONES

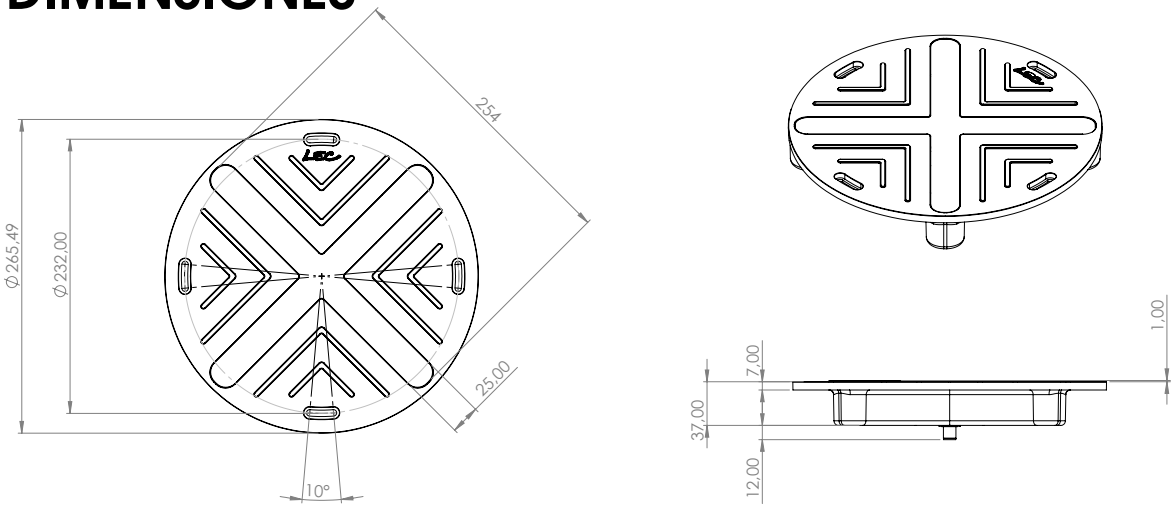

ACCESORIOS

Placa encastrable para la instalación

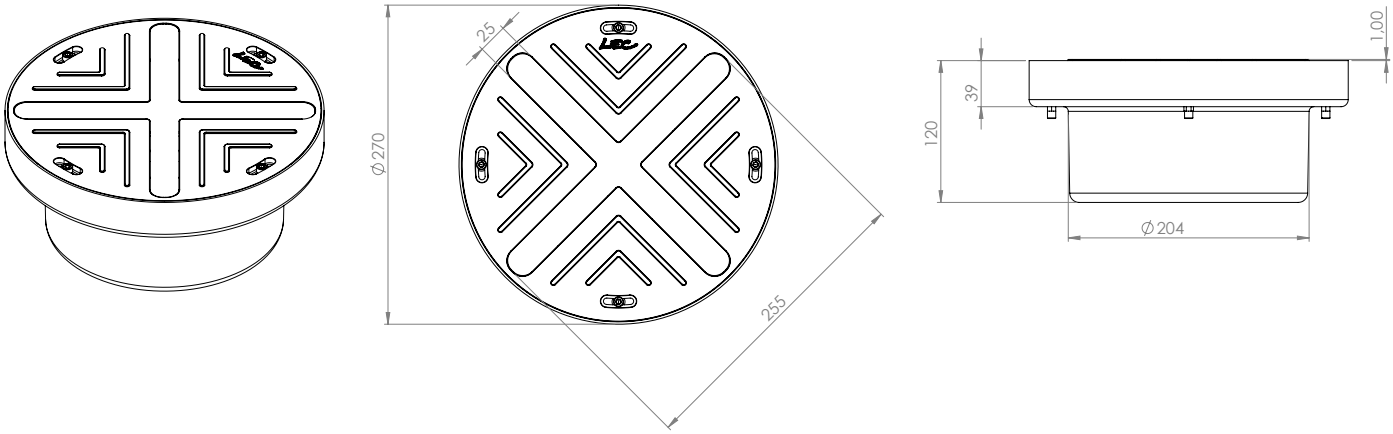

GUÍA DE CONFIGURACIÓN

Ejemplo de configuración: 1010Y-SOW(-SK)
(personalizar con las referencias que figuran a continuación)

1010	Y	S	OW	-SK
Referencia	Cable	LED	Color	Embellecedor
				Ø Sin embellecedor, no compatible con el modelo -1010E
				-SK Con embellecedor, compatible con el modelo -1010E
			OW	Cruz ámbar y flecha blanco frío
			RW	Cruz roja y flecha blanco frío
		S		48 LED de potencia media con motivo en forma de cruz + 25 LED de potencia media con motivo en forma de flecha
	Y	Salida de la base del conector		
1010	LEXA			