

LES EXTRAS LEXA®

1010

Encastré de sol

Intégré au sol, LEXA® émet un signal lumineux, clairement visible en toutes conditions d'éclairage, aussi bien en faible qu'en forte luminosité, afin d'attirer l'attention des usagers et de guider les trajectoires piétonnes. En complément d'un feu ou d'un système de détection, il alerte en cas de danger potentiel et renforce la lisibilité des zones de traversée. Grâce à sa conception adaptable, LEXA® peut être connecté à différents systèmes de pilotage : détection de présence, synchronisation avec les feux, ou scénarios intelligents de régulation des flux.





CARACTÉRISTIQUES

CORPS DU LUMINAIRE

Matériaux	ABS Blanc / face polycarbonate / collerette aluminium
Indice de protection	IP68
Énergie de choc	IK10 20 J - Passage exceptionnel de véhicules
Poids	1.58 kg / encastrement : 0.48 kg
Longueur de câble	Embase connecteur
Caractéristiques	Croix ou flèche en fonction du pilotage
Alimentation intégrée	24 V dc + PWM (classe III)
Alimentation déportée dans coffret distant	230 V ac -> 24 V dc + PWM Pilotage possible : 0/10 V, DMX, DALI, potentiomètres



BLOC OPTIQUE

Température de couleurs	Rouge / Blanc OU Ambre / Blanc
Type de LED	LED balisage
Optique	Homogène
Nombre de LED	Croix = 48 / Flèche = 25
Référence produit	**1010**

DIMENSIONS

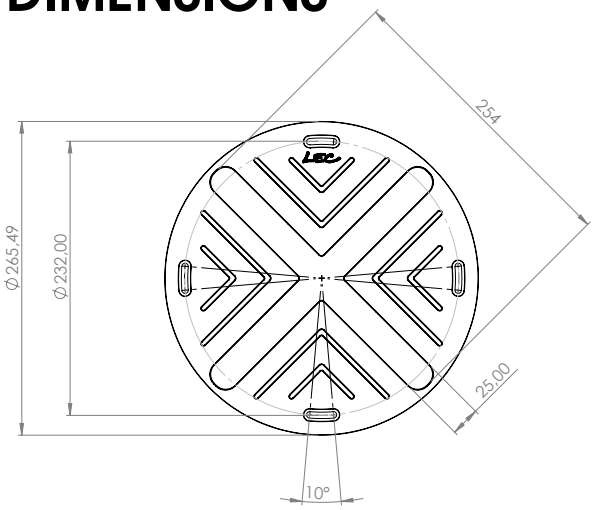

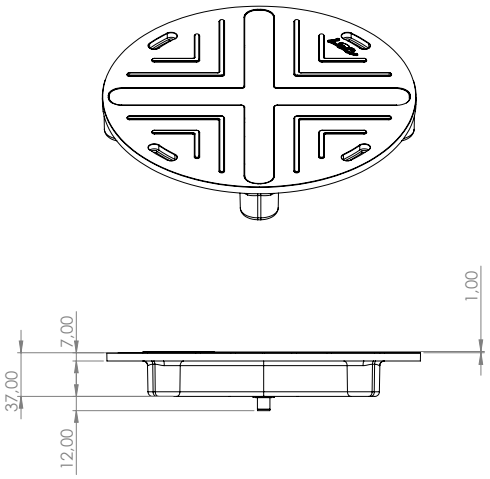

ACCESSOIRES

Platine d'encastrement pour la pose

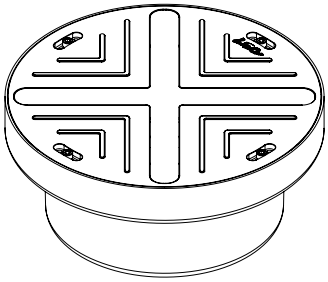

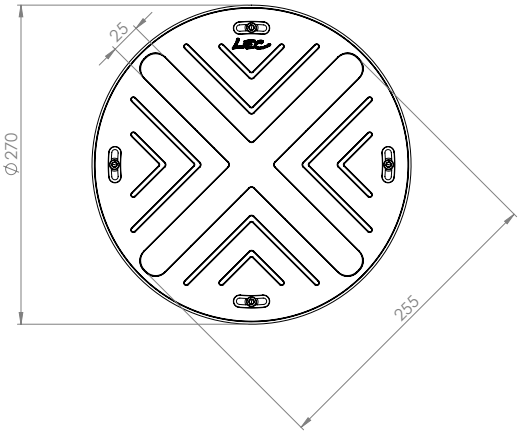

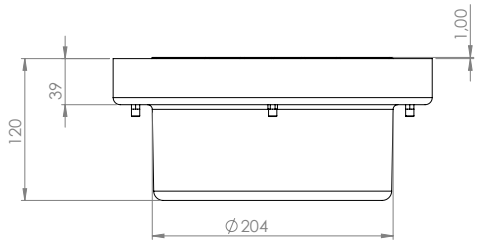

GUIDE CONFIGURATION

Exemple de configuration : 1010Y-SOW(-SK)
(à personnaliser avec les références ci-dessous)

1010	Y	S	OW	-SK
Référence	**Câble**	**LED**	**Couleur**	**Collerette**
				Ø Sans collerette, noncompatible avec -1010E
				-SK Avec collerette compatible avec encastrement -1010E
			OW	Croix ambre et flèche blanc froid
			RW	Croix rouge et flèche blanc froid
		S		48 led mid-power motif croix + 25 led mid-power motif flèche
	Y			Sortie embase connecteur
1010	LEXA			



LES EXTRAS
SAVOIE

1810

Applique

SAVOIE est une balise murale conçue pour le jalonnement et le balisage sécuritaire, en particulier dans les environnements exigeants tels que les tunnels. Sa forme aérodynamique limite naturellement l'accumulation de particules et facilite le nettoyage à l'eau, garantissant ainsi un entretien simple et une visibilité optimale dans le temps. Dotée d'un cabochon lumineux en polycarbonate traité anti-UV et anti-rayure que et d'un fond en inox, SAVOIE assure un éclat homogène et efficace, tout en résistant aux atmosphères corrosives propres aux ouvrages souterrains. Grâce à son faisceau lumineux orienté à 45° de l'axe, elle offre une signalisation claire et précise des cheminements, qu'ils soient piétons ou routiers. Disponible en option avec câble de sécurité anti-feu CR1-C1, SAVOIE conjugue sécurité, durabilité et simplicité d'intégration.







Crédits photos (de gauche à droite) :
1. © LEC - Orelle, France
2. © LEC - Angers, France
3. © LEC - Lyon, France
4. © LEC - Toulon, France

CARACTÉRISTIQUES

CORPS DU LUMINAIRE

Matériaux	Polyucarbonate anti-UV, insensibles à l'atmosphère corrosive des tunnels
Indice de protection	IP69 K
Énergie de choc	IK10 40 J - Non adapté au passage de véhicules
Poids	0.25 kg
Longueur de câble	100 cm
Caractéristiques	Faisceau incliné Fenêtre plane transparente
Alimentation intégrée	24 V dc + PWM (classe III)
Alimentation déportée dans coffret distant	230 V ac -> 24 V dc + PWM Pilotage possible : 0/10 V, DMX, DALI, potentiomètres



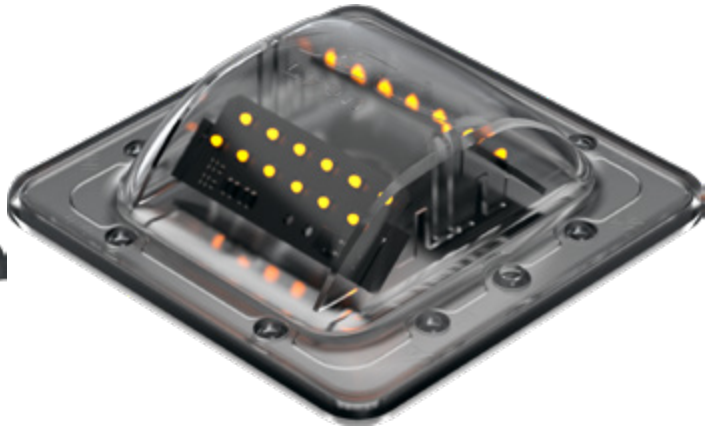

BLOC OPTIQUE

Température de couleurs	2 200 K (A), 2 700 K (F), 3 000 K (E), 4 000 K (N), 6 000 K (W), Rouge (R), Ambre (O), Vert (V), Bleu (L), Bleu Royal (K)
Type de LED	LED balisage à angle étroit
Optique	120°
Nombre de LED	24
Consommation maximale de toutes les option possibles	1 W
Référence produit	**1810**

DIMENSIONS

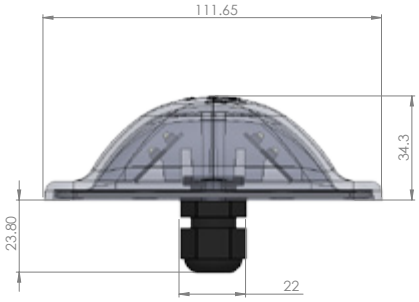

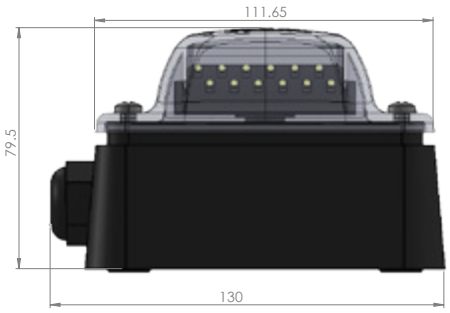

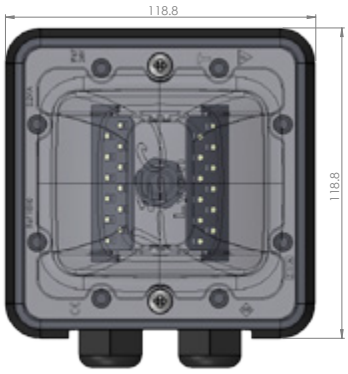

OPTIONS

Câble de sécurité anti-feu CR1-C1
Couleur de led distincte par côté

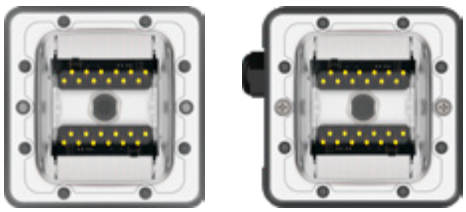

ACCESSOIRES

Boîtier de raccordement avec un ou deux
presse-étoupe pour passage en coupure (B)



GUIDE CONFIGURATION

Exemple de configuration : 1810B2Y-HW
(à personnaliser avec les références ci-dessous)

1810	B2	Y	H	W	
Référence	**Boitier**	**Câble**	**LED**	**Couleur**	
				W	Couleur des LED
			H		2 x 12 LED CMS lentillé
		Ø			Sortie câble
		Y			Sortie embase connecteur
	Ø				Normal
	B1				Avec boitier de raccordement à une sortie
	B2				Avec boitier de raccordement à deux sorties
	CR1				Avec câble CR1
1810	SAVOIE				



LES EXTRAS PALAIS ROYAL

1843

Applique au sol

PALAIS ROYAL est un projecteur LED compact, conçu pour être posé en applique au sol et offrir un éclairage rasant et extensif. Sa lumière discrète et efficace permet de structurer l'espace tout en garantissant une visibilité optimale pour les cheminements piétons, cyclistes et les zones de circulation. Grâce à sa direction d'émission unique ou double, il s'adapte parfaitement aux configurations des espaces publics, des passerelles, des pontons ou encore à la mise en valeur de façades de faible hauteur. Facile à installer, il peut être fixé directement au sol (sauf 230 V) ou sur une platine d'encastrement selon les besoins du projet. Polyvalent, fiable et discret, PALAIS ROYAL s'intègre harmonieusement dans l'espace tout en assurant une performance d'éclairage optimale.









Crédits photos (de gauche à droite) :
1. © CD92/WILLY LABRE - Boulogne, France
2. © LEC - Sanary, France
3. © LEC - Calvi, Corse
4/5. © LEC - Marseille, France

PALAIS ROYAL
CARACTÉRISTIQUES

CORPS DU LUMINAIRE

Matériaux	Aluminium usiné anodisé incolore	
Indice de protection	IP68	
Énergie de choc	IK10 60 J - Passage exceptionnel de véhicules	
Poids	0.61 kg	0.715 kg
Longueur de câble	100 cm	100 cm
Caractéristiques	Deux directions d'émission Faisceaux parallèles Fenêtre plane transparente	Une direction d'émission Fenêtre plane transparente
Alimentation intégrée	24 V dc + PWM (classe III) 230 V ac - non dimmable (classe II)	
Alimentation déportée dans coffret distant	230 V ac -> 24 V dc + PWM Pilotage possible : 0/10 V, DMX, DALI, potentiomètres	



BLOC OPTIQUE

Température de couleurs	2 200 K (A), 2 700 K (F), 3 000 K (E), 4 000 K (N), 6 000 K (W), Rouge (R), Ambre (O), Vert (V), Bleu (L), Bleu Royal (K)	
Type de LED	LED de puissance	
Optique	Faisceau étroit (C2)	
Nombre de LED	4	2
Consommation maximale de toutes les option possibles	10.10 W	5.5 W
Flux de référence*	419 lm	210 lm
Référence produit	**1843**	**1843 SF**

**Cette valeur, obtenue en sortie de luminaire, correspond à l'optimum de nombre et de type de LED, pour un blanc chaud (3 000 K)*

DIMENSIONS

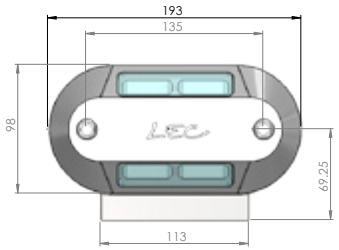

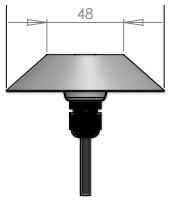

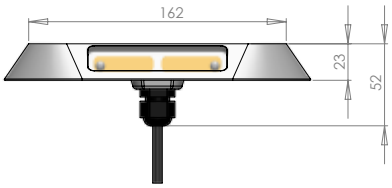

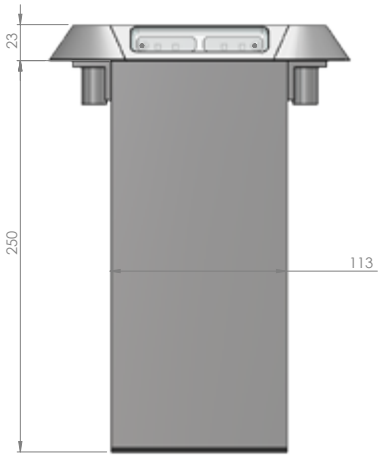

OPTIONS

1843

Couleur de led distincte par côté

ACCESSOIRES

1843 / 1843 SF

Platine d'encastrement pour la pose



1843 SF



1843





GUIDE CONFIGURATION

Exemple de configuration : 1843SFYPS-R-C2

(à personnaliser avec les références ci-dessous)

1843	SF	Y	PS	R	C2	
Référence	**Fenêtres**	**Câble**	**Peinture**	**Couleur**	**Optique**	
					C2	Optique
				R		Couleur des LED
			Ø			Sans peinture
			PS			Peinture spéciale
		Ø				Sortie câble
		Y				Embase connecteur
	Ø					2 fenêtres
	SF					1 fenêtre
1843						PALAIS ROYAL



LES EXTRAS SAINT-RAPHAEL

1844

Applique au sol

SAINT-RAPHAEL est une balise bidirectionnelle conçue pour le balisage de secours des cheminements piétons, en particulier dans les parcs de stationnement souterrains. Son design innovant permet d'accepter le roulage à allure lente de voitures, tout en réduisant l'obstacle pour les piétons, garantissant ainsi leur sécurité tout en préservant la fluidité de la circulation. Polyvalente, SAINT-RAPHAEL peut être utilisée pour des applications décoratives ou sécuritaires dans les espaces publics, en plus de son rôle essentiel de balisage dans les parkings. Sa conception robuste et fonctionnelle en fait un choix idéal pour les environnements à fort trafic, tout en assurant une visibilité optimale et un impact minimal sur le passage des usagers.

Certifié conforme à la norme européenne 60598-2-22 sur les luminaires pour éclairage de secours. Saillie représentant un obstacle aux 2 roues ou aux piétons. Nous recommandons de l'allumer en permanence pour signaler l'obstacle.



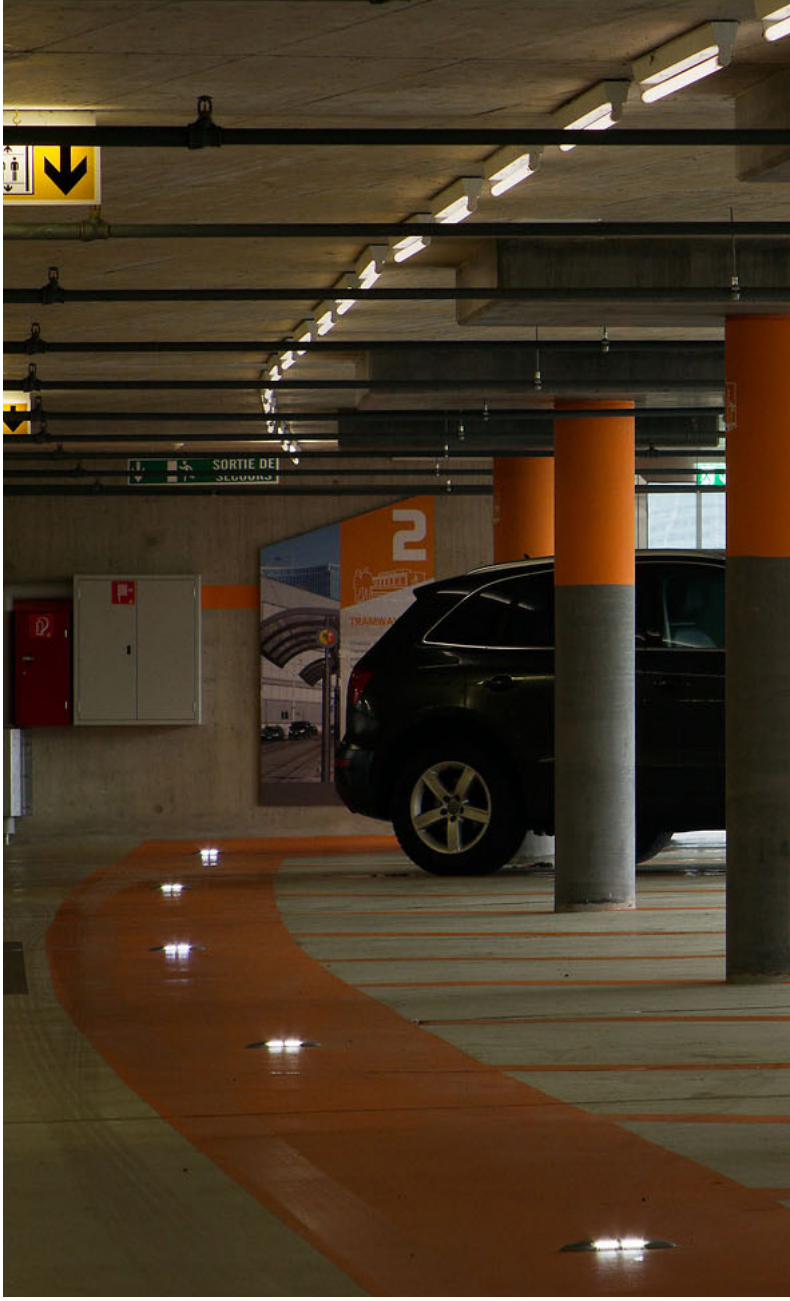

Crédits photos (de gauche à droite) :
1/2/3. © Jean-Philippe Humbert - Genève, Suisse
4. © LEC - Aschaffenburg, Allemagne



CARACTÉRISTIQUES

CORPS DU LUMINAIRE

Matériaux	Aluminium anodisé
Indice de protection	IP68
Énergie de choc	IK10 60 J - Passage modéré de véhicules
Poids	0.36 / 0.57 kg
Longueur de câble	100 / 200 cm
Caractéristique	Faisceau parallèle
Alimentation intégrée	24 V dc + PWM (classe III)
Alimentation déportée dans coffret distant	230 V ac -> 24 V dc + PWM Pilotage possible : 0/10 V, DMX, DALI, potentiomètres



BLOC OPTIQUE

Température de couleurs	2 200 K (A), 2 700 K (F), 3 000 K (E), 4 000 K (N), 6 000 K (W), Rouge (R), Ambre (O), Vert (V), Bleu (L), Bleu Royal (K)
Type de LED	LED balisage
Consommation maximale de toutes les option possibles	1 W
Optique	120°. Détails dans le document « caractéristiques photométriques »
Nombre de LED	24
Référence produit	**1844**

DIMENSIONS

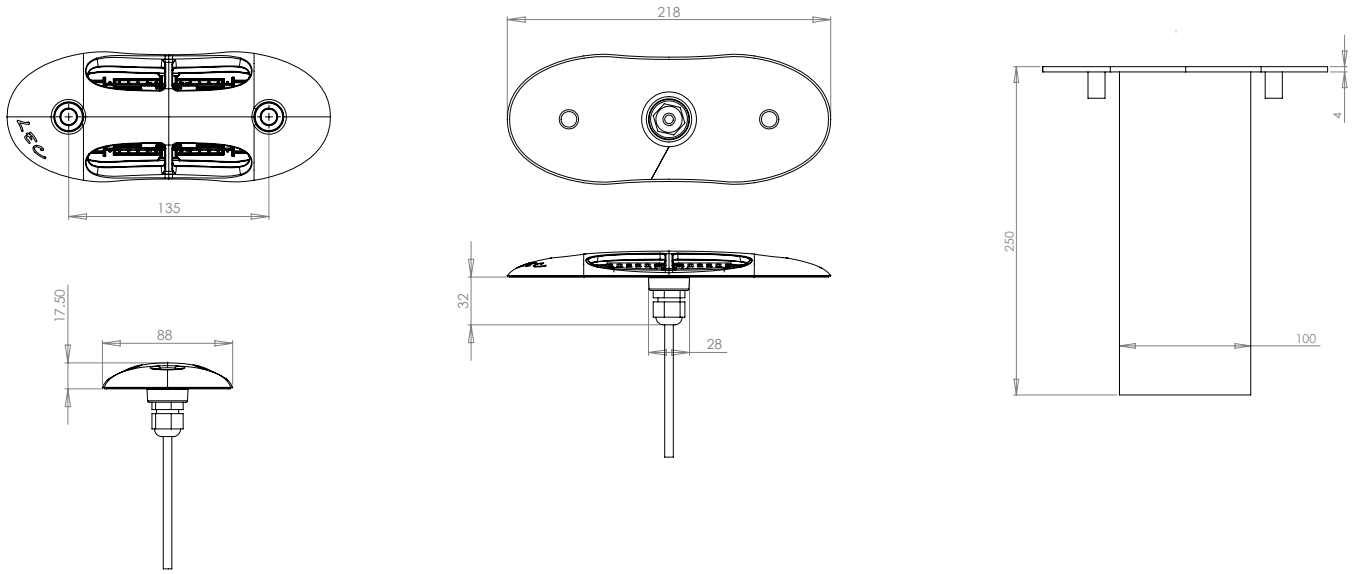

OPTIONS

Avec câble de sécurité CR1 antifeu,
Ø 9.2mm



ACCESSOIRES

Platine d'encastrement pour la pose



GUIDE CONFIGURATION

Exemple de configuration : 1844YPS-HL
(à personnaliser avec les références ci-dessous)

1844	Y	PS	H	L	
Référence	**Câble**	**Peinture**	**LED**	**Couleur**	
				L	Couleur des LED
			H		LED CMS lentillée
		Ø	Sans peinture		
		PS	Peinture spéciale		
	Ø	Sortie câble			
	Y	Connecteur sur câble			
	CR1	Sortie câble CR1			
1844	SAINT-RAPHAEL				



LES EXTRAS PYRAMIDE

2852

Encastré de sol sans saillie

De forme carrée, le PYRAMIDE est un luminaire de balisage polyvalent, offrant diverses possibilités d'applications. Idéal pour les cheminements piétons et cyclistes, il sert également à des fins décoratives ou sécuritaires, notamment dans l'animation des espaces publics. Son design sans saillie lui permet de s'intégrer discrètement dans l'environnement, et les deux dimensions de pots d'encastrement offrent une grande flexibilité d'installation. Non orientable, il peut également être proposé en version puits sans fond, créant ainsi un effet lumineux spécifique et une touche originale.



Crédits photos (de gauche à droite) :
1/4. © LEC - Saint-Pierre, La Réunion
2. © LEC - Liège, Belgique
3. © LEC - Prague, République Tchèque





PYRAMIDE
CARACTÉRISTIQUES

CORPS DU LUMINAIRE

Matériaux	Aluminium usiné anodisé incolore
Indice de protection	IP68
Énergie de choc	IK10 20 J - Passage exceptionnel de véhicules
Poids	1 kg
Longueur de câble	100 cm
Caractéristiques	Fenêtre plane transparente
Alimentation intégrée	24 V dc + PWM (classe III)
Alimentation déportée dans coffret distant	230 V ac -> 24 V dc + PWM Pilotage possible : 0/10 V, DMX, DALI, potentiomètres

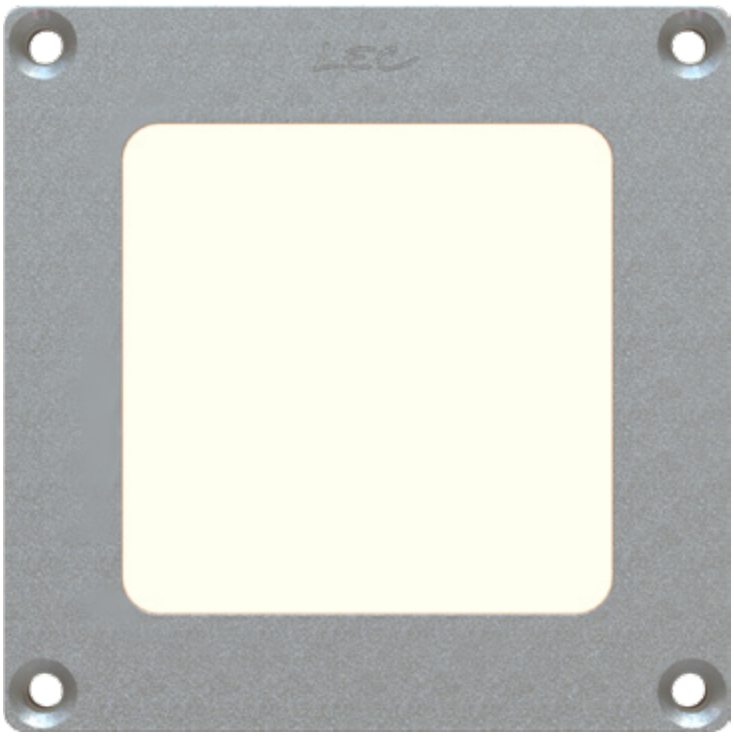

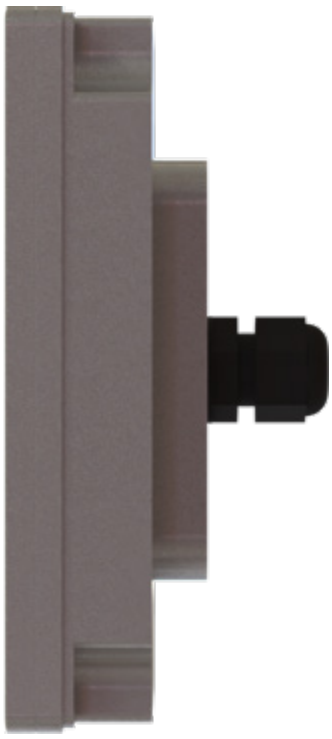

BLOC OPTIQUE

Température de couleurs	2 200 K (A), 2 700 K (F), 3 000 K (E), 4 000 K (N), 6 000 K (W), Rouge (R), Ambre (O), Vert (V), Bleu (L), Bleu Royal (K), RGB (AT)
Type de LED	LED balisage
Consommation maximale de toutes les option possibles	11.6 W
Optique	Homogène. Détails dans le document « caractéristiques photométriques »
Nombre de LED	48 / 64
Référence produit	**2852**

DIMENSIONS

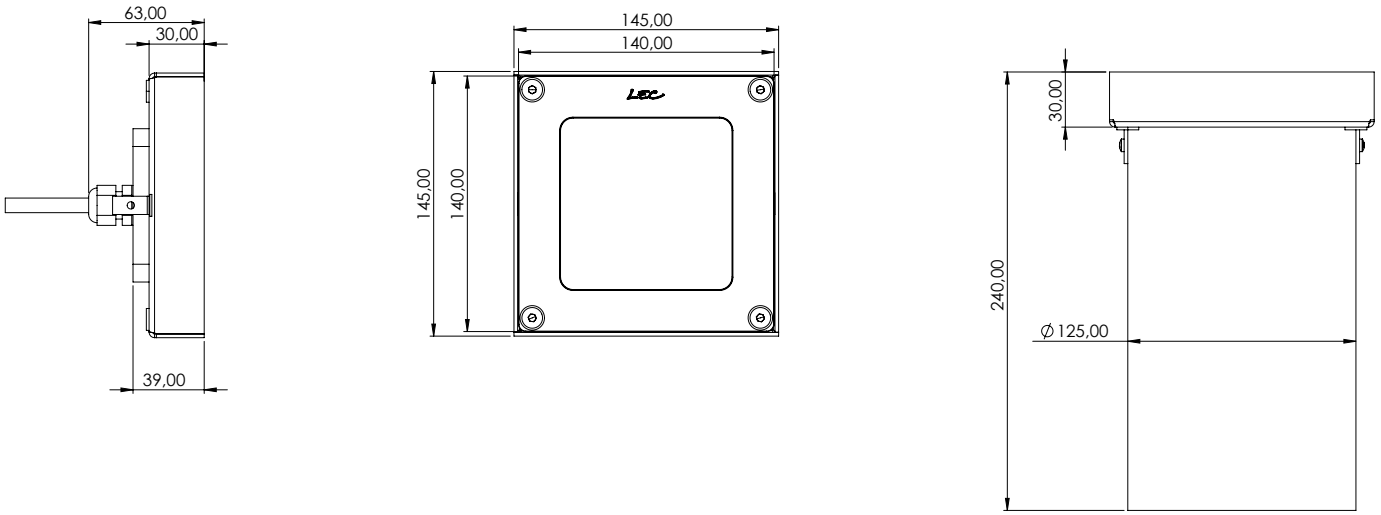

OPTIONS

Fenêtre homogène
Effet miroir infini
Animation couleur

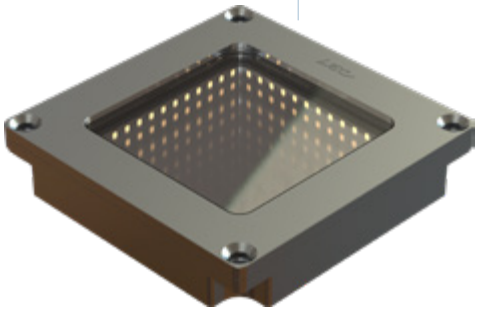

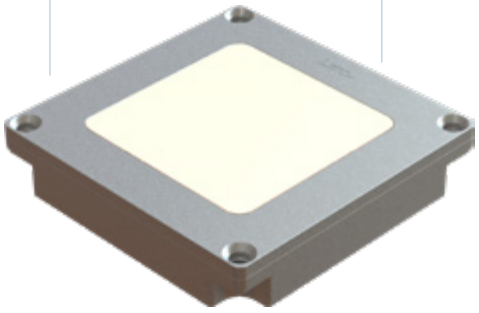

ACCESSOIRES

Choix d'encastrements pour la pose :

- Avec rallonge
- Compact



GUIDE CONFIGURATION

Exemple de configuration : 2852MHY-SL
(à personnaliser avec les références ci-dessous)

2852	M	H	Y	S	L
Référence	**Version**	**Fenêtre**	**Câble**	**LED**	**Couleur**
					L Couleur des LED
				S	64 LED CMS en version Homogène ou 4x12 LED en version miroir infini
			Ø	Sortie câble	
			Y	Connecteur sur câble	
		Ø	Fenêtre transparente		
		H	Homogène		
	Ø	Diodes disposées au fond			
	M	Miroir infini			
2852	PYRAMIDE				



LES EXTRAS TANDEM

4260

Applique & mât

TANDEM est une applique à double émission lumineuse orientable qui concentre toute la technicité et le savoirfaire LEC dans un format compact, discret et élégant. Sa signature : un double éclairage modulable par simple rotation des sources, permettant d'orienter chaque faisceau indépendamment de –30° à +30°, afin de diriger précisément la lumière selon l'effet recherché. Chaque source peut être configurée avec une température de couleur distincte et bénéficie d'un large choix d'optiques, offrant une grande liberté de conception pour créer des ambiances contrastées, souligner l'architecture ou produire des effets lumineux sur mesure. Grâce à son double faisceau modulable, TANDEM s'adapte à de nombreux environnements : tunnels, trottoirs, cheminements, façades et mises en valeur architecturales.





CARACTÉRISTIQUES

CORPS DU LUMINAIRE

Matériaux	Aluminium usiné anodisé incolore et serrurerie finition peinture thermolaquage RAL au choix
Indice de protection	IP67
Énergie de choc	IK10 20 J
Poids	2.7 kg
Longueur de câble	1 m
Caractéristiques	2 modules de LED indépendants (optique, couleur de LED et pilotage) Orientation réglable sans démontage Plateaux orientables : 0° à 30°
Alimentation intégrée	24 V + PWM (classe III) 230 V ac - non dimmable ; 230 V ac + 0/10 V, 230 V ac + DALI (classe II)
Alimentation déportée dans coffret distant	230 V ac -> 24 V dc + PWM Pilotage possible : 0/10 V, DMX, DALI, potentiomètres

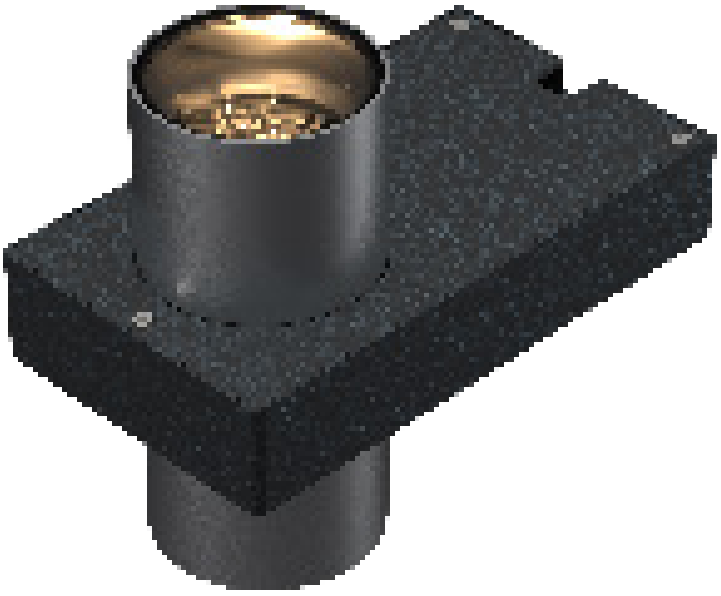



BLOC OPTIQUE

Température de couleurs	2 200 K (A), 2 700 K (F), 3 000 K (E), 4 000 K (N), 6 000 K (W), Rouge (R), Ambre (O), Vert (V), Bleu (L), Bleu Royal (K), Quadrichromie (TW en RGBW)
Consommation	20 W
Type de LED	LED de puissance
Optique	10°, 20°, 36°, 52°, 77°, 120°, 130 x 25° (L1), 116 x 44° (L2), 40 x 10° (L4), 100 x 20° (L7). Détails dans le document « caractéristiques photométriques »
Nombre de LED	2 x 4
Flux de référence*	1 784 lm
Référence produit	**4260**

**Cette valeur, obtenue en sortie de luminaire, correspond à l'optimum de nombre et de type de LED, pour un blanc chaud (3 000 K)*

DIMENSIONS

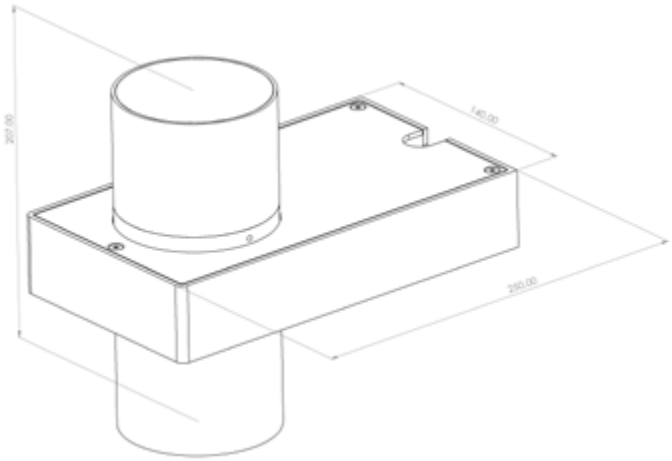

OPTIONS

Peinture thermolaquage corps + serrurerie
4 versions d'orientation par défaut disponible : 4261 / 4262 / 4263 / 4264
Mélange d'optiques possible
Coupe flux nid d'abeille

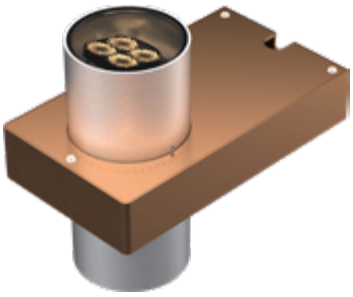

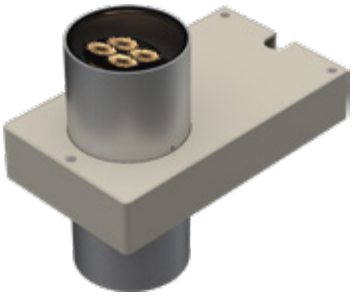

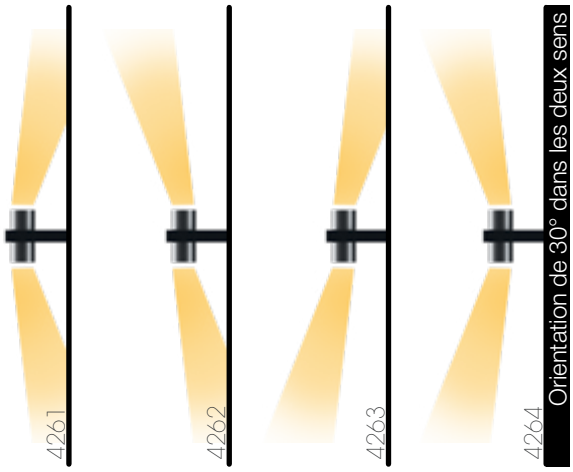

GUIDE CONFIGURATION

Exemple de configuration : 4261TYPS-RL-L2E
(à personnaliser avec les références ci-dessous)

4261	T	Y	PS	R	L	L2E	
Référence	**Pilote**	**Câble**	**Peinture**	**Couleur**	**Couleur**	**Optique**	
						L2	Optique
						E	Orientation de l'ellipse (E,S, W, N)
					L2		Couleur des 4 LED de puissance du module bas
					Ø		Les modules haut et bas ont la même couleur
				R			Couleur des 4 LED de puissance du module haut
				TW			Quadrichromie 4x1 LED de puissance x2 sur module haut et bas
			Ø				Sans peinture
			Y				Peinture spéciale
			P1				Peinture luminaire + serrurerie
		Ø					Sortie câble
		H					Connecteur sur câble
	Ø						24V pilotable PWM
	UD						24V pilotable DALi
	UX						24V pilotable DMX
	T						230V non dimmable
	TV						230V pilotable 0-10V
	TD						230V pilotable Dali
	TX						230V pilotable DMX
4261/2/3/4	TANDEM						



LES EXTRAS SAINT-JEAN

4330

Encastré mural & mât

Le SAINT-JEAN est un projecteur encastré, avec une légère saillie de 3 mm et sans saillie dans la version borne, spécialement conçu pour l'éclairage de cheminements piétons et cycles. Installé à moins d'un mètre du sol, il offre une solution discrète et efficace pour illuminer de vastes zones avec de grandes interdistances, pouvant dépasser les 6 mètres. Grâce à ses optiques spécifiques H30 et H60, il assure un éclairage homogène et adapté, idéal pour les espaces publics. Le faisceau est inclinable de 0 à 30° sans avoir besoin d'ouvrir le projecteur, garantissant ainsi une étanchéité parfaite. Disponible avec deux dimensions de pots d'encastrement, le SAINT-JEAN peut également être personnalisé avec une peinture thermolaquée pour une intégration esthétique optimale. Polyvalent et élégant, il s'intègre harmonieusement dans différents environnements urbains.









Crédits photos (de gauche à droite) :
1. © Fred Laures - Antibes, France
2. © LEC - Ostende, Belgique
3. © LEC - Antibes, France
4/5. © LEC - Marseille, France

CARACTÉRISTIQUES

CORPS DU LUMINAIRE

Matériaux	Aluminium anodisé
Indice de protection	IP67
Énergie de choc	IK10 20 J - Non adapté au passage de véhicules
Poids	2.08 kg
Longueur de câble	100 cm
Caractéristiques	Orientable sur 1 axe Orientation réglable sans démontage Plateau orientable : 0 à 30°
Alimentation intégrée	24 V dc + PWM (classe III) 230 V ac - non dimmable (classe II)
Alimentation déportée dans coffret distant	230 V ac -> 24 V dc + PWM Pilotage possible : 0/10 V, DMX, DALI, potentiomètres





BLOC OPTIQUE

Température de couleurs	2 200 K (A), 2 700 K (F), 3 000 K (E), 4 000 K (N), 6 000 K (W), Rouge (R), Ambre (O), Vert (V), Bleu (L), Bleu Royal (K)
Type de LED	LED de puissance
Consommation maximale de toutes les option possibles	10.10 W
Optique	10°, 20°, 36°, 52°, 77°, 120°, 130 x 25° (L1), 116 x 44° (L2), 40 x 10° (L4), 100 x 20° (L7).
Nombre de LED	3 / 4
Flux de référence*	892 lm
Référence produit	**4330**

**Cette valeur, obtenue en sortie de luminaire, correspond à l'optimum de nombre et de type de LED, pour un blanc chaud (3 000 K)*

DIMENSIONS

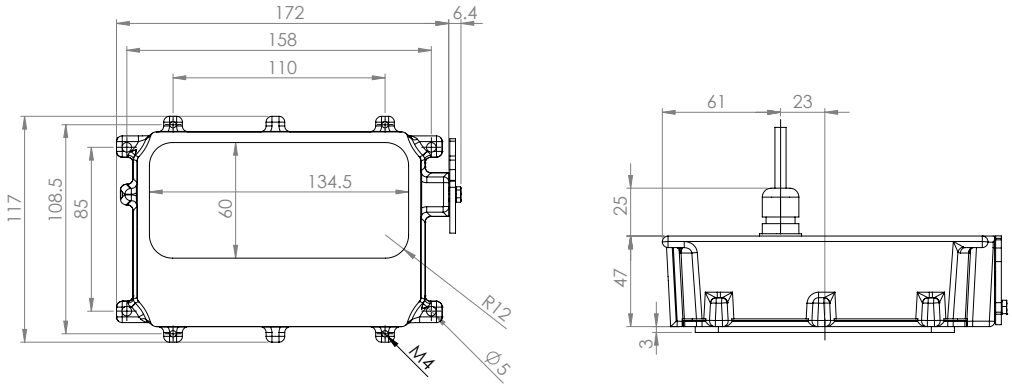

OPTIONS

Peinture thermolaquage
Divers angles d'ouverture du faisceau lumineux

ACCESSOIRES

Choix d'encastrements pour la pose avec collerette en acier inoxydable :

- Compact
- Avec rallonge

GUIDE CONFIGURATION

Exemple de configuration : 4330TY-W-H60
(à personnaliser avec les références ci-dessous)

4330	T	Y	W	H60	
Référence	**Pilote**	**Câble**	**Couleur**	**Couleur**	
				H30	3 LED avec mélange optique
				H60	4 LED avec mélange optique
				L3	3 LED avec optiques 100 x 12°
				Autres optiques	4 LED
			W		Couleur des LED
		Ø			Sortie câble
		Y			Embase connecteur
	Ø				24 V pilotable PWM
	T				230 V non dimmable
4330	SAINT-JEAN				



LES EXTRAS OPERA

5637

Applique

Avec son design épuré et discret, le projecteur OPERA est conçu pour sublimer l'architecture grâce à une ligne de lumière continue, offrant une diffusion de 180. Alimenté en 24VDC ou 230VAC, il est disponible en version entrée simple ou entrée/sortie pour s'adapter aux différentes configurations d'installation. Son anodisation noire lui confère une parfaite discrétion, et une finition peinte sur mesure est également possible. Grâce à son optique de 180x4°, OPERA met en valeur chaque détail architectural avec précision et élégance, créant des jeux de lumière subtils sur les façades, bordures de fenêtres ou passages couverts.

Crédits photos (de gauche à droite) :
1/3. © LEC - Paris, France
2/4. © LEC - Saint-Martin-en-Haut, France







CARACTÉRISTIQUES

CORPS DU LUMINAIRE

Matériaux	Aluminium anodisé noir
Indice de protection	IP65
Énergie de choc	IK10 20 J - Non adapté au passage de véhicules
Poids	0.48 kg
Longueur de câble	30 cm
Alimentation intégrée	24 V dc + PWM (classe III) 230 V ac - non dimmable (classe II)
Alimentation déportée dans coffret distant	230 V ac -> 24 V dc + PWM Pilotage possible : 0/10 V, DMX, DALI, potentiomètres



BLOC OPTIQUE

Température de couleurs	2 200 K (A), 2 700 K (F), 3 000 K (E), 4 000 K (N), 6 000 K (W), Rouge (R), Ambre (O), Vert (V), Bleu (L), Bleu Royal (K)
Type de LED	LED de puissance
Consommation maximale de toutes les option possibles	2.32 W
Optique	180 x 4°. Détails dans le document « caractéristiques photométriques »
Nombre de LED	1
Flux de référence*	223 lm
Référence produit	**5637**

**Cette valeur, obtenue en sortie de luminaire, correspond à l'optimum de nombre et de type de LED, pour un blanc chaud (3 000 K)*

DIMENSIONS

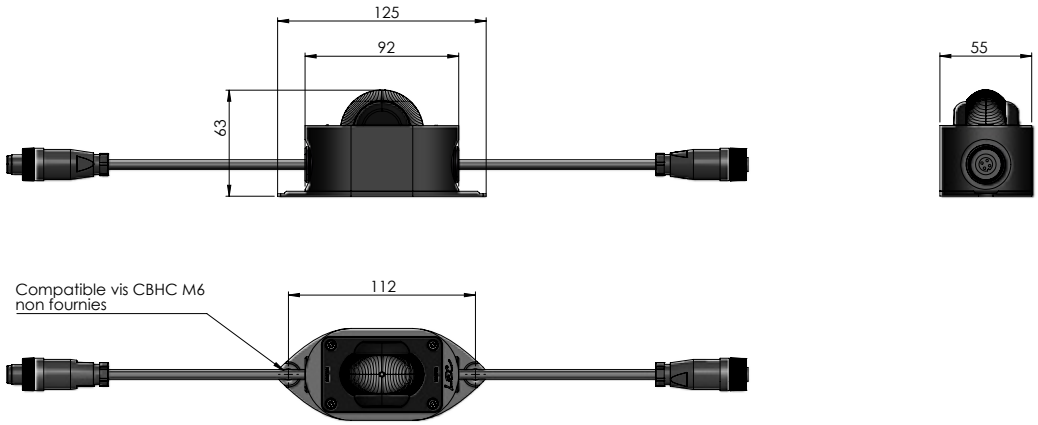

OPTIONS

Peinture thermolaquage RAL au choix
(bloc optique noir non peint)



ACCESSOIRES

Plaque de parement brute ou peinte,
RAL au choix

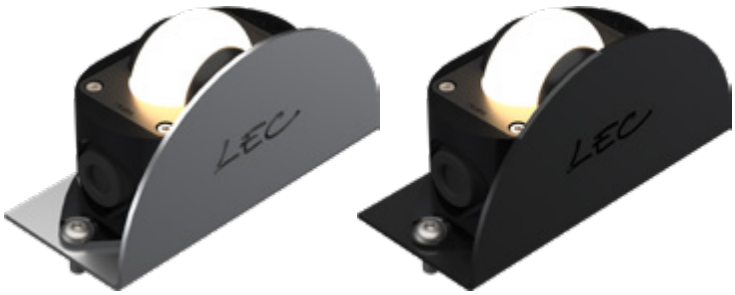

GUIDE CONFIGURATION

Exemple de configuration : 5637TYYPS-R
(à personnaliser avec les références ci-dessous)

5637	T	YY	PS	R	
Référence	**Alimentation**	**Câble**	**Peinture**	**Couleur**	
				R	Couleur des LED
				Ø	Corps et plaque anodisée noire, cache optique noir
				PS	Corps et plaque peints RAL au choix
			Y		Connecteur sur câble version entrée seule (fin de ligne)
			YY		Connecteurs sur câble version entrée/sortie (début et milieu de ligne)
		Ø	24 V dc + PWM		
		H	230 V ac		
	5637	OPERA			



Crédits photos :
1. © LEC - Cusset, France

LES EXTRAS ALMA

1406

Applique au sol

ALMA est un luminaire encastré de sol conçu pour une émission rasante périphérique, offrant ainsi un éclairage subtil et fonctionnel. Idéal pour l'éclairage des cheminements piétonniers et cyclistes, il permet de baliser efficacement les espaces publics. À fixer directement au sol ou sur une platine d'encastrement (indispensable en version 230V), ALMA garantit une installation stable et durable, tout en s'intégrant parfaitement dans son environnement.

Saillie représentant un obstacle aux 2 roues ou aux piétons. Nous recommandons de l'allumer en permanence pour signaler l'obstacle.

CARACTÉRISTIQUES

CORPS DU LUMINAIRE

Matériaux	Aluminium usiné anodisé incolore
Indice de protection	IP67
Énergie de choc	IK10 20 J - Passage exceptionnel de véhicules
Poids	0.78 kg
Longueur de câble	100 cm
Caractéristiques	Balise de cheminement 360° À fixer directement au sol ou sur la platine d'encastrement
Alimentation intégrée	24 V dc + PWM (classe III)
Alimentation déportée sur câble	230 V ac - non dimmable ; 230 V ac + 0/10 V, 230 V ac + DALI (classe II)
Alimentation déportée dans coffret distant	230 V ac -> 24 V dc + PWM Pilotage possible : 0/10 V, DMX, DALI, potentiomètres

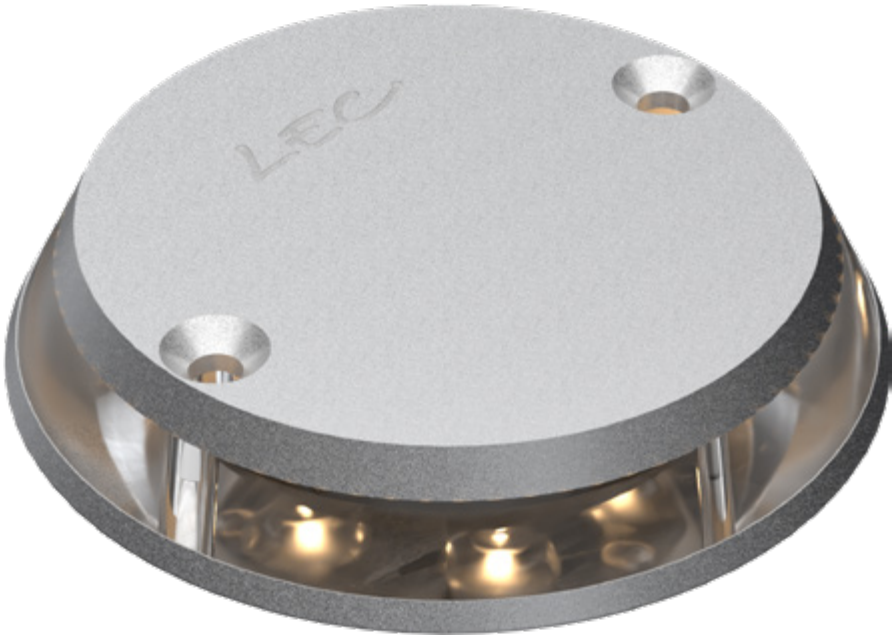

BLOC OPTIQUE

Température de couleurs	2 200 K (A), 2 700 K (F), 3 000 K (E), 4 000 K (N), 6 000 K (W), Rouge (R), Ambre (O), Vert (V), Bleu (L), Bleu Royal (K)
Type de LED	LED de puissance
Consommation maximale de toutes les option possibles	16.80 W
Optique	Emission à 360° / émission à 210° (M). Détails dans le document « caractéristiques photométriques »
Nombre de LED	6
Flux de référence*	917 lm
Référence produit	**1406**

**Cette valeur, obtenue en sortie de luminaire, correspond à l'optimum de nombre et de type de LED, pour un blanc chaud (3 000 K)*

DIMENSIONS

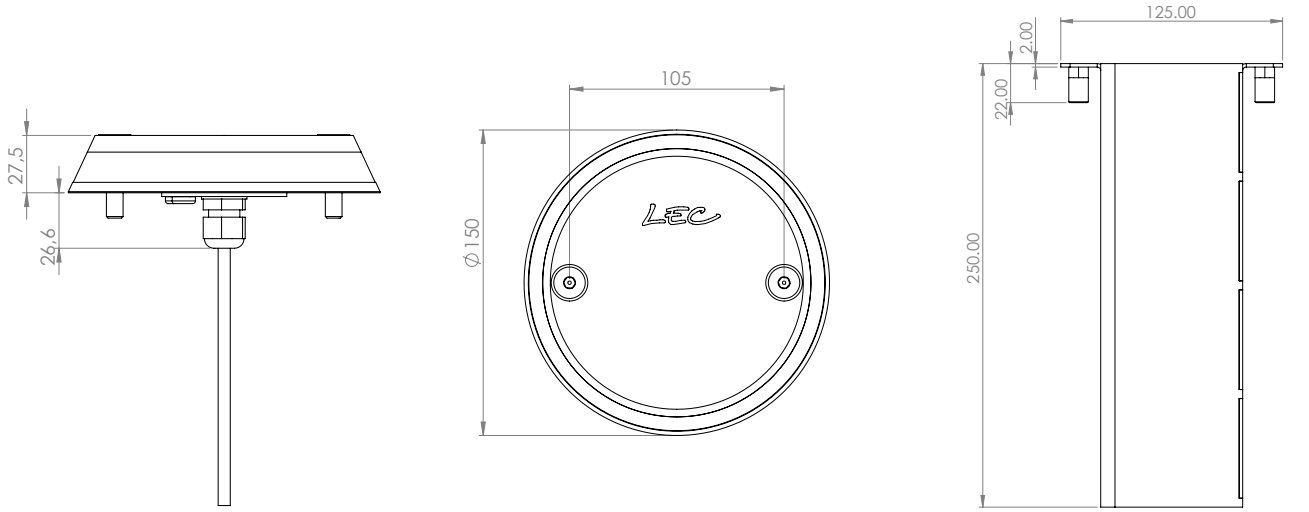

OPTIONS

Option 210°

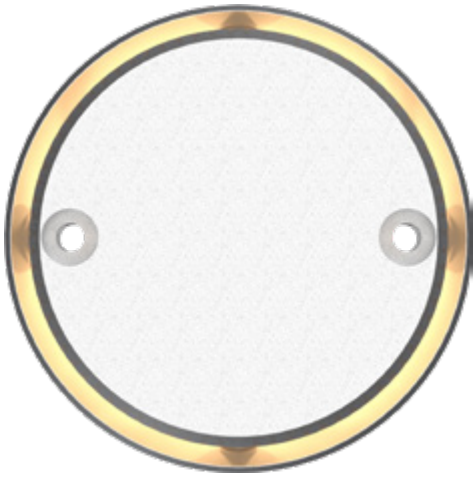

ACCESSOIRES

Platine d'encastrement pour la pose



GUIDE CONFIGURATION

Exemple de configuration : 1406TMYPS-W
(à personnaliser avec les références ci-dessous)

1406	T	M	Y	PS	W	
Référence	**Alimentation**	**Émission**	**Connecteur**	**Peinture**	**Couleur**	
				(option)	**W**	Couleur des LED
				Ø	Sans peinture	
				PS	Peinture spéciale	
			Ø	Sortie câble		
			Y	Connecteur sur câble		
		Ø	Émission à 360°			
		PS	Émission à 210°			
	Ø	24 V				
	T	230 V				
1406	ALMA					



LES EXTRAS AUBE

4210

Applique

Avec son design sobre et discret, AUBE est conçu pour sécuriser les cheminements piétons tout en valorisant les espaces urbains. Installé entre 0,8 et 3 mètres de hauteur, il sécurise trottoirs, pistes cyclables et cheminements piétons grâce à une photométrie optimisée. Il améliore l'uniformité de l'éclairage, l'espacement entre les points lumineux et la perception des volumes.

Disponible de l'ambre à 4000 K, AUBE associé à une optique directionnelle permet de valoriser l'architecture et les espaces urbains par des effets lumineux ciblés.Proposé en version hybride avec batterie de secours, il garanti la continuité de l'éclairage tout en réduisant la consommation énergétique et les nuisances lumineuses.

Crédits photos (de gauche à droite) :
1/2/3. © LEC - images générées par IA





CARACTÉRISTIQUES

CORPS DU LUMINAIRE

Matériaux	Aluminium anodisé incolore
Indice de protection	IP66
Énergie de choc	IK08 - Non adapté au passage de véhicules
Longueur de câble	30 cm
Alimentation intégrée	24 V dc + PWM (classe III)
Alimentation déportée sur câble	Batterie déportée stand-alone / 230Vac (classe II)
Alimentation déportée dans coffret distant	230 V ac -> 24 V dc + PWM Pilotage possible : 0/10 V, DMX, DALI, potentiomètres







BLOC OPTIQUE

Température de couleurs	2 200 K (A), 2 700 K (F), 3 000 K (E), 4 000 K (N), 6 000 K (W), Rouge (R), Ambre (O), Vert (V), Bleu (L), Bleu Royal (K)
Type de LED	LED de puissance
Consommation maximale de toutes les option possibles	2.32 W
Optique	incliné de 26° : 116 x 44° (L2) / 100 x 20° (L7) / 10°
Nombre de LED	1
Flux de référence*	85 lm
Référence produit	**4210**

**Cette valeur, obtenue en sortie de luminaire, correspond à l'optimum de nombre et de type de LED, pour un blanc chaud (3 000 K)*

DIMENSIONS

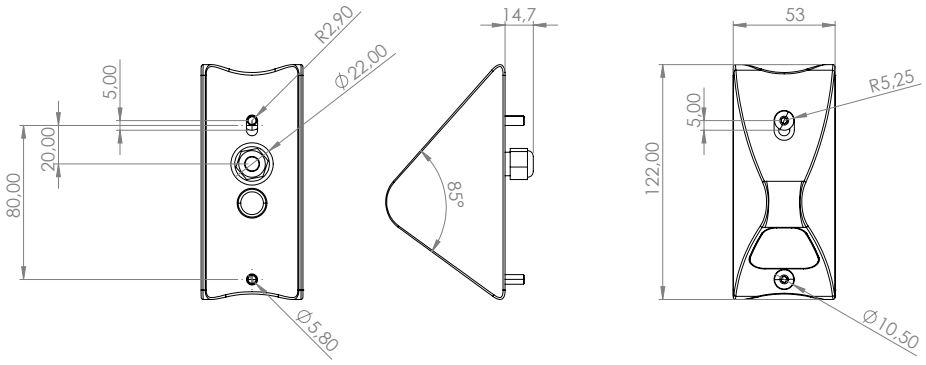

ACCESSOIRES

Platine murale
Borne



GUIDE CONFIGURATION

Exemple de configuration : 4210AYPS-R-L2E
à personnaliser avec les références ci-dessous)

4210	A	Y	PS	R	L2E	
Référence	**Alimentation**	**Connecteur**	**Peinture**	**Couleur**	**Optique**	
					L2	Couleur des LED
					E	Orientation de l'ellipse
				R		Couleur des LED
			PS			Peinture spéciale
		Ø				Sortie câble
		Y				Connecteur sur câble
	Ø					24 V dc pilotable en PWM
	A					Version autonome avec boîtier déporté
	i					Version en courant
4210	AUBE					