LEXA®



LEC
GROUPE RAGNI

Un paso más
hacia la movilidad

En un contexto de rápida transformación de la movilidad, las colectividades locales se enfrentan a una creciente convivencia entre los usuarios del espacio público, lo que genera nuevos conflictos de uso y un aumento de las situaciones de riesgo. El aumento de la circulación de peatones, bicicletas y vehículos requiere asegurar la protección de los usuarios más vulnerables.

En entornos urbanos cada vez más exigentes —distracciones digitales, sobrecarga visual y sonora, disminución de la atención— se vuelve esencial reforzar la comprensión del espacio público y alertar eficazmente a los usuarios al acercarse a zonas sensibles.

Con más de 45 años de experiencia en iluminación LED y balizamiento luminoso vial, LEC diseña soluciones innovadoras al servicio de la seguridad, la movilidad y la conectividad de las ciudades. Estos dispositivos inteligentes, operativos tanto de día como de noche, contribuyen a mejorar la atención de los usuarios y la convivencia entre las distintas formas de movilidad.

Nuestra ambición: acompañar a las colectividades locales en la transformación de los espacios públicos para construir una ciudad más segura, más comprensible y adaptada a los usos del mañana.

Aplicaciones:
Paso peatonal
Cruce de vías de movilidad sostenible
Andén de tranvía y autobús (tipo carril bus)

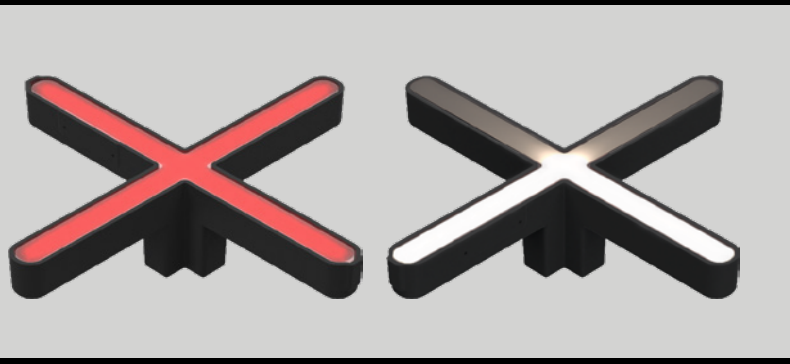

34% no respetan las señales luminosas

14% llevan auriculares o cascos de audio

10% cruzan fuera de los pasos peatonales

** Estudio realizado sobre una muestra de 4.721 peatones*

LA SOLUCIÓN PARA ESPACIOS URBANOS MÁS SEGUROS

LEXA®: asegurar, dirigir y alertar gracias a un marcador luminoso integrado

Con LEXA®, LEC desarrolla un dispositivo luminoso innovador empotrado, diseñado para asegurar los desplazamientos, optimizar los flujos peatonales y señalar las situaciones de riesgo en entornos urbanos.

Integrado en el suelo, LEXA® emite una señal luminosa claramente visible en cualquier condición de iluminación, tanto ~~con~~ baja como ~~con~~ alta luminosidad, con el fin de atraer la atención de los usuarios y guiar las trayectorias peatonales.

Como complemento de un semáforo o de un sistema de detección, alerta en caso de peligro potencial y refuerza la legibilidad de las zonas de cruce.

Gracias a su diseño adaptable, LEXA® puede conectarse a diferentes sistemas de control: detección de presencia, sincronización con los semáforos o escenarios inteligentes de regulación de flujos.



PELIGRO SEGURIDAD

CARACTERÍSTICAS

Materiales	ABS blanco / cara de policarbonato
Dimensiones (mm)	31,7 (espesor) x 372 (anchura)
Índice de protección	IP68
Resistencia al impacto	IK10
Alimentación	24 V / cuadro ~~de alimentación~~ en 230 V
Consumo de energía	9W
Temperatura de color	Rojo / Blanco O Ámbar / Blanco
Tipo de LED	LED SMD
Número de LED	Cruz = 72 / Flecha = 36

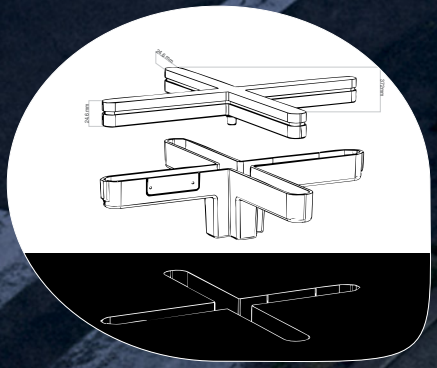

EN ESPACIO URBANO

Dos soluciones de seguridad según la configuración del lugar

1 Paso peatonal regulado por semáforos
Los LEXA® están conectados a los semáforos y cambian de rojo a blanco según el color ~~del semáforo~~.





Paso peatonal sin ~~señalización luminosa~~ – Solución autónoma **2**
~~El~~ LEXA® actúa como un dispositivo de advertencia de peligro. Informa al peatón de que existe un riesgo en la calzada formando una cruz naranja.







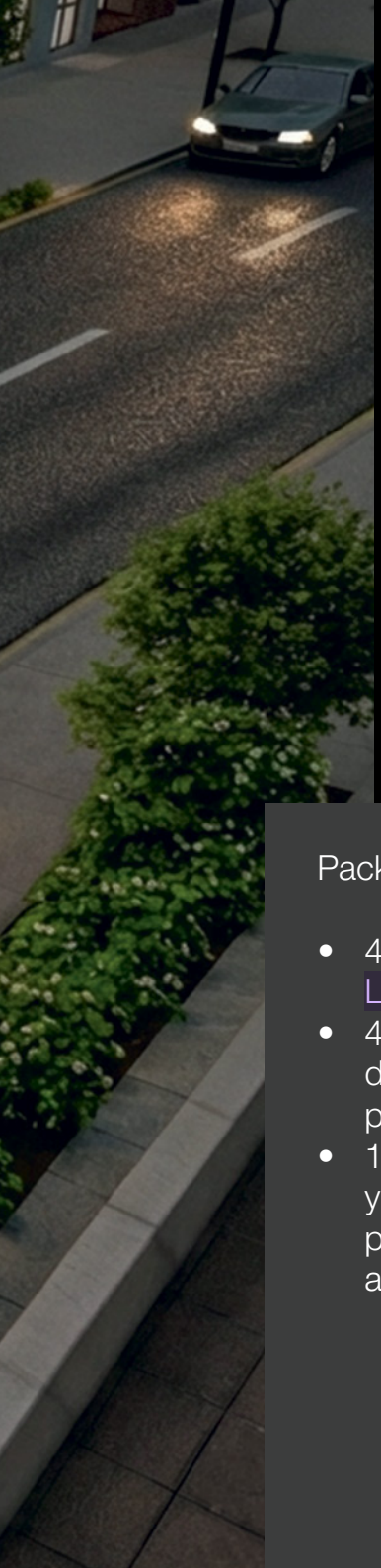

Solución controlada por semáforos

1

LEC propone una solución controlada por los semáforos (requiere disponer de una salida de contacto seco en el ~~controlador~~ del semáforo y programarlo). La información visual proporcionada por los LEXA® varía en función del color del semáforo.

Facilidad de instalación

Conexión sencilla

Luminarias de 24 VDC, con poca profundidad de zanja

Pack que incluye:

- 4 luminarias LEXA®
- 4 conectores de conexión precableados
- 1 caja de control y alimentación para instalar en el armario técnico



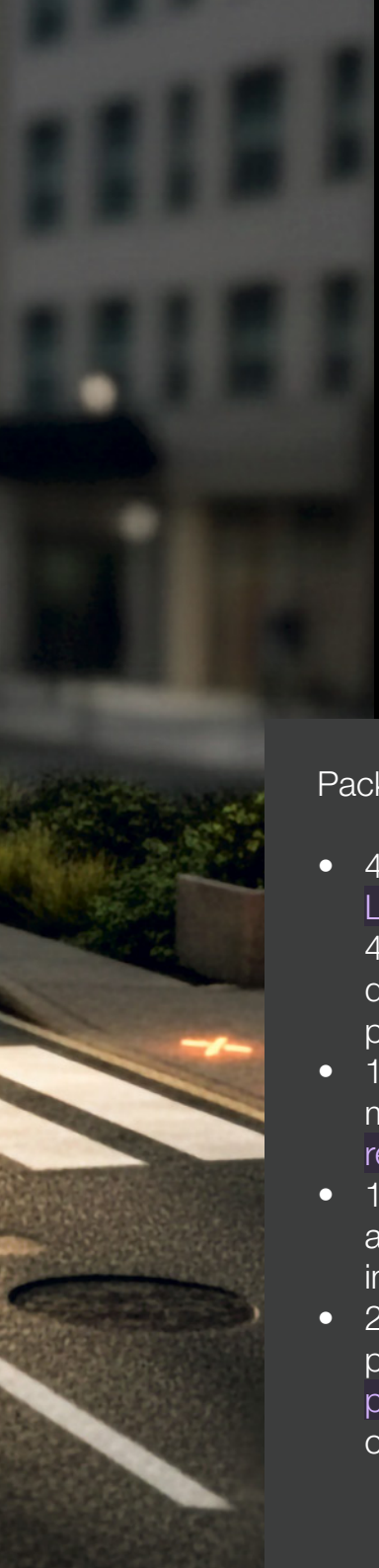

Solución autónoma

2

LEC propone una solución de detección autónoma que se instala en vías sin señalización previa. Los peligros procedentes de la calzada se detectan mediante radares Doppler. ~~El~~ LEXA® actúa como un dispositivo de advertencia de peligro. Comunica una señal visual al peatón para alertarle de un riesgo. ~~Esto permite al peatón~~ levantar la cabeza y analizar correctamente la situación antes de ~~decidir~~ cruzar.

Pack que incluye:

- 4 luminarias LEXA®
  4 conectores de conexión precableados
- 1 poste de altura x m con trampilla de registro
- 1 caja de control y alimentación para instalar en el poste
- 2 radares Doppler para fijar en el poste según su orientación

Facilidad de instalación

Conexión sencilla

Luminarias de 24 VDC, con poca profundidad de zanja

UN PRODUCTO







Debido a su simplicidad, sus características de resistencia y su mensaje visual claro, LEXA® se presenta como su aliado para todas sus necesidades de señalización, seguridad y gestión del espacio. Numerosos ámbitos de aplicación se abren a su uso.

MÚLTIPLES APLICACIONES







LEC
GROUPE RAGNI

Reinventando la noche

www.lec.fr
contact@lec.fr